Company Profile

Kreadesign

the creative lighting design

Una storia che si rinnova, quella di Krea Design. L'heritage della famiglia Sozzi, che da oltre 50 anni progetta e costruisce apparecchi di illuminazione, si apre a una nuova visione.

Non più solo ricerca della funzionalità della prestazione, dell'affidabilità ma l'attitudine a modellare concept dall'identità immediatamente riconoscibile.
Progetti che guardano al futuro, con l'uso di materiali innovativi.
E soprattutto, con una rigenerata attenzione ai valori estetici, a sintesi inedite, a contaminazioni visionarie.
Un nuovo capitolo che Rosella e Francesco Sozzi hanno fortemente voluto e stanno scrivendo insieme ai maggiori protagonisti del lighting design internazionale.

A tu per tu: la collaborazione più efficace. Ad architetti e lighting designer di tutto il mondo offriamo la possibilità di collaborare direttamente con il nostro ufficio tecnico.
Insieme studiamo e realizziamo prodotti che vanno oltre la semplice personalizzazione per diventare pezzi unici, nati su vostro disegno per comunicare un'identità precisa ed esclusiva in ogni tipo di ambiente. Con la certezza di avvalersi di know-how e competenze specialistiche, e di soluzioni tecnologiche aggiornate come il led e il controllo della fonte luminosa via remoto.

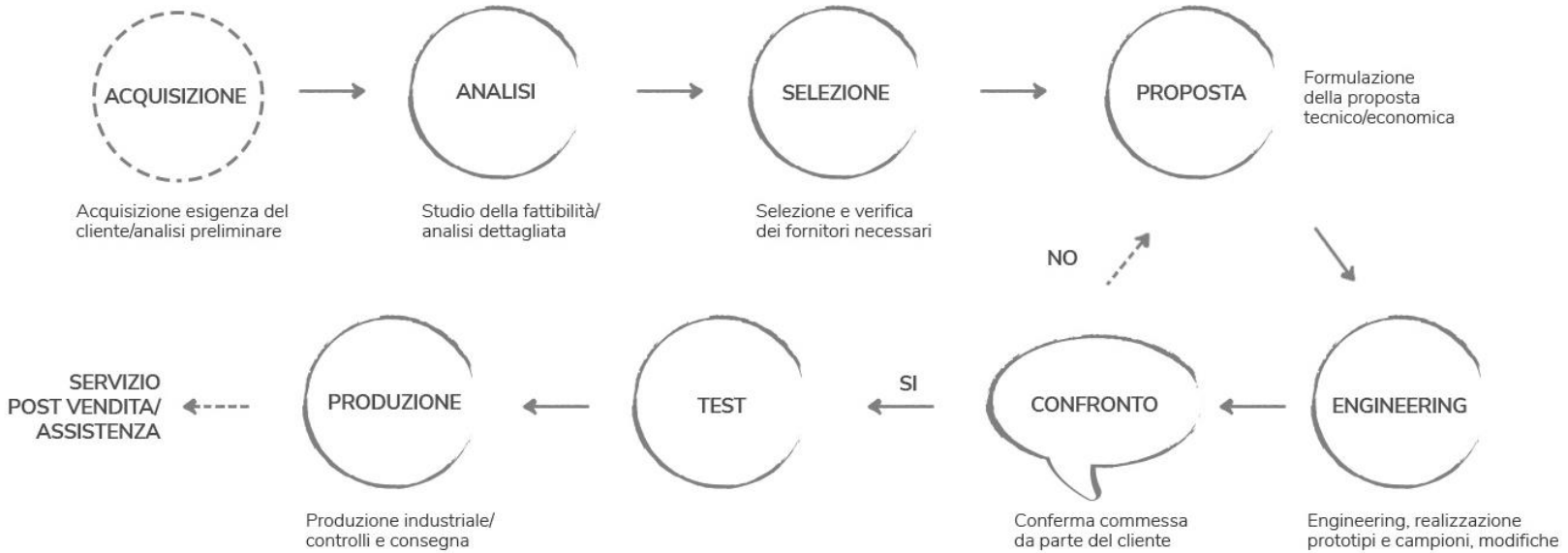

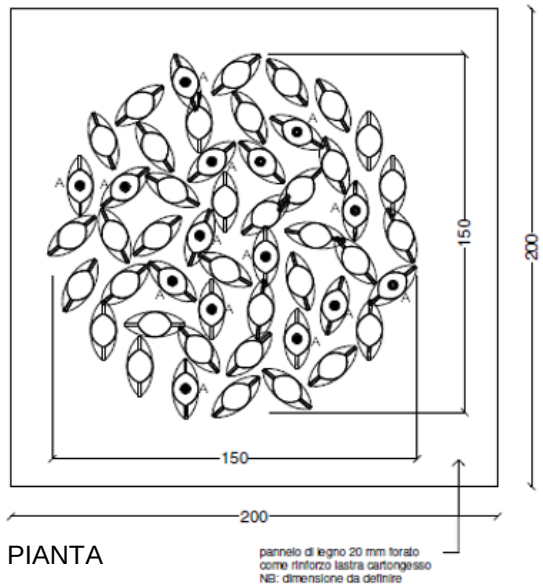

PIANTA

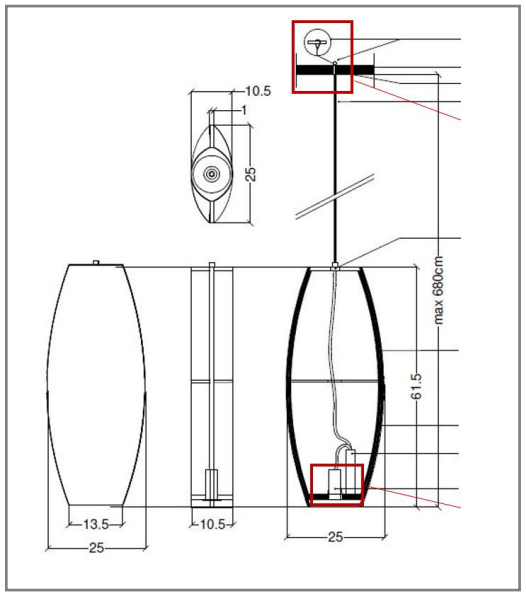

DETTAGLIO DIFFUSORE

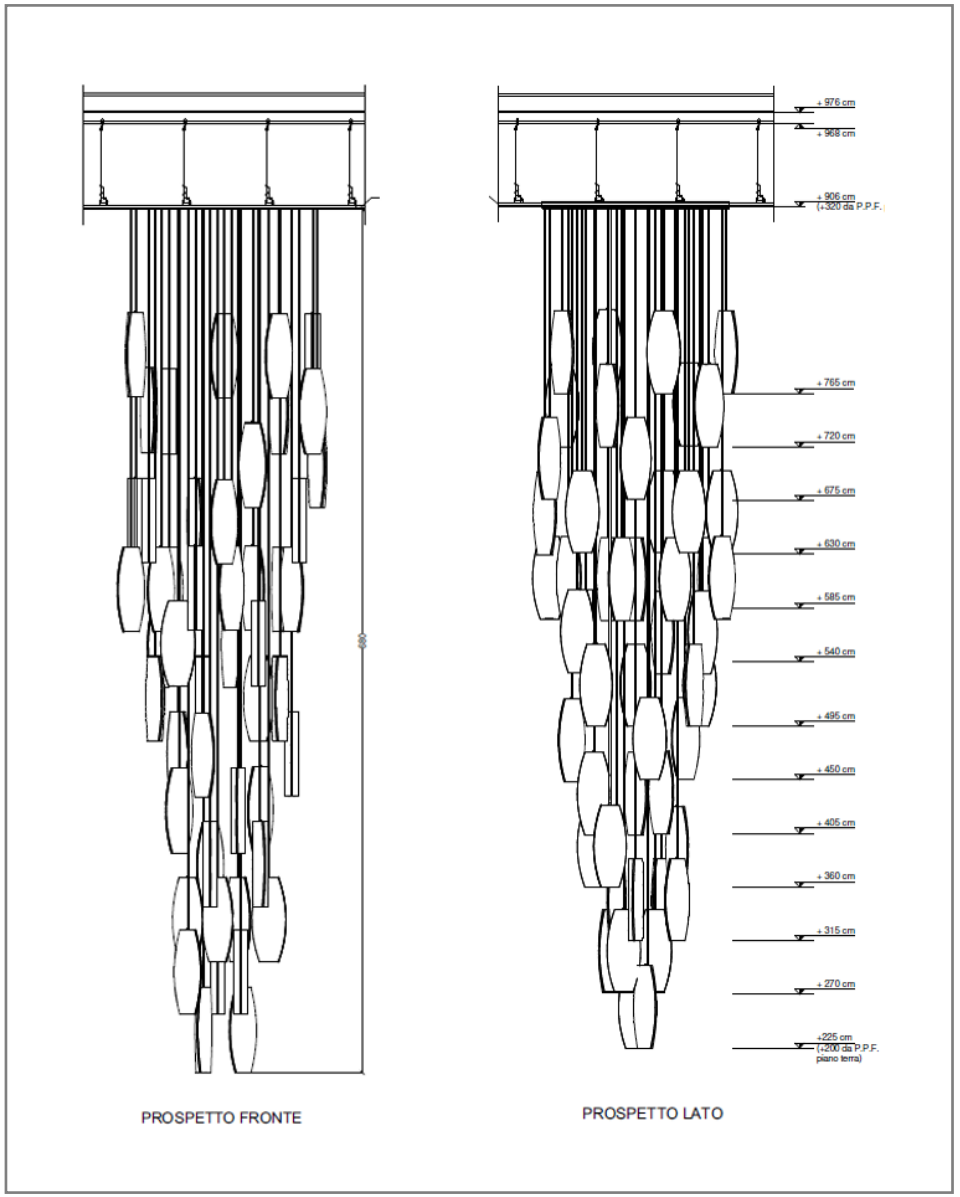

Progetto ampliamento sede direzionale
Milano- 2022

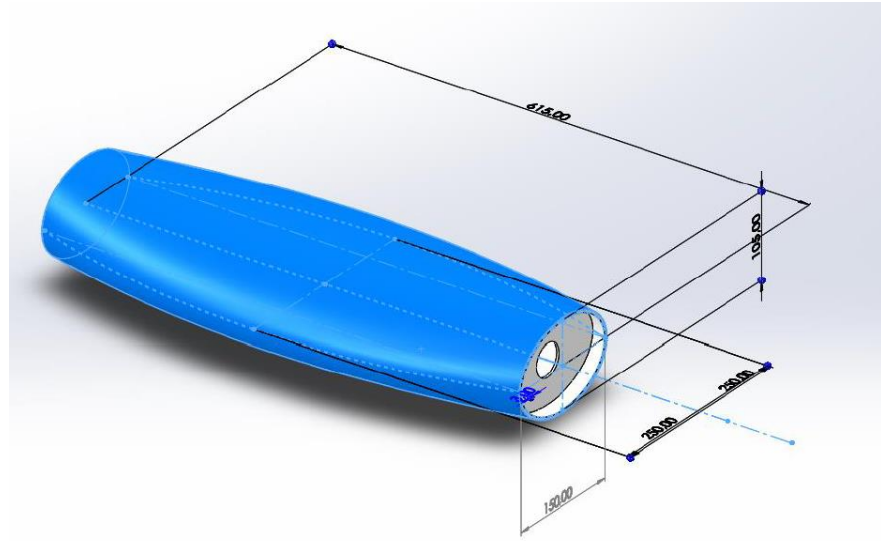

BESPOKE

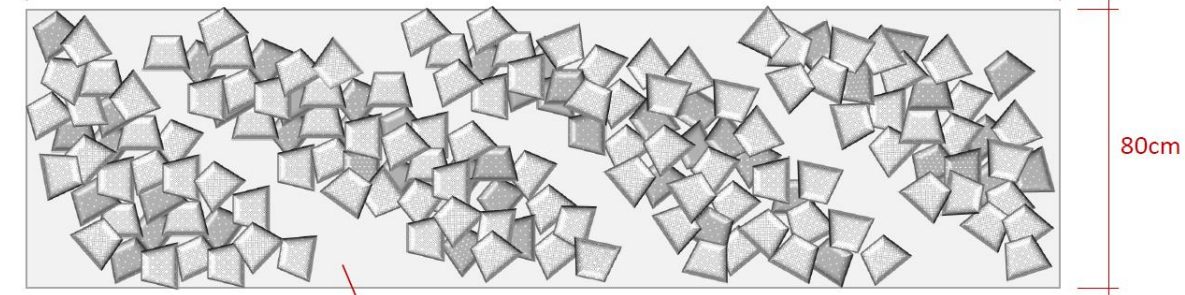

RIPARTIZIONE ELEMENTI DECORATIVI IN PIANTA

STRUTTURA IN ALLUMINIO O
VERNICIATA RAL SU RICHIESTA

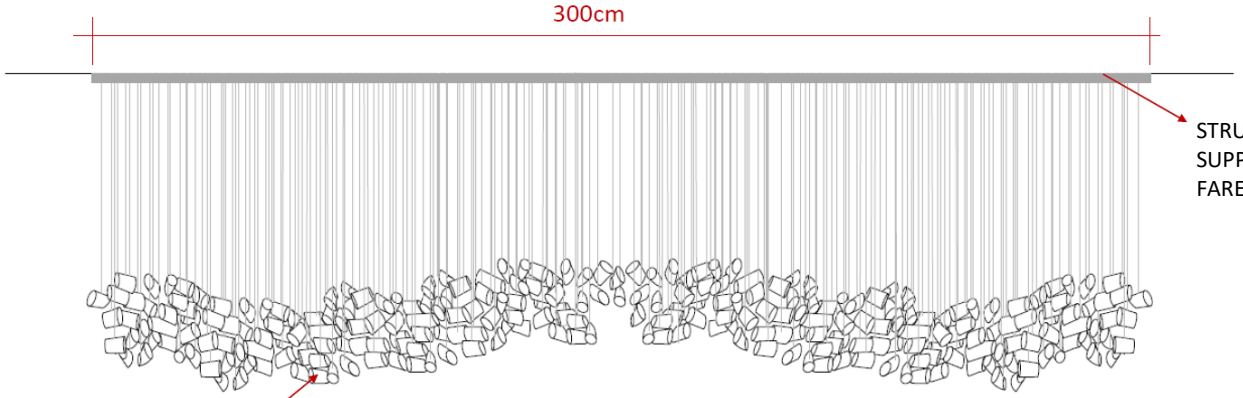

STRUTTURA DI
SUPPORTO CON
FARETTO A LED

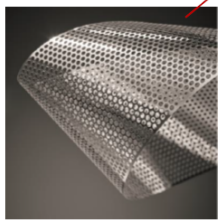

ELEMENTO DECORATIVO

BESPOKE

Progetto hall uffici direzionali
Parigi - 2022

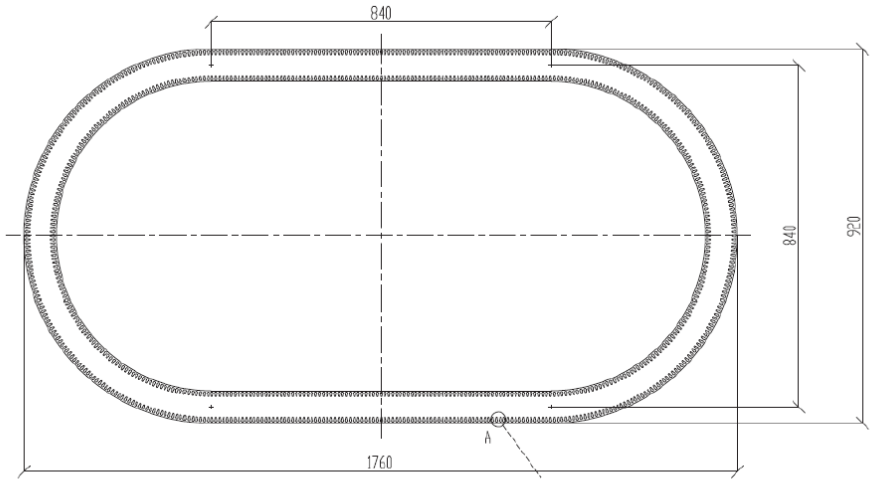

ANELLO IN ACCIAIO INOX CON DISPOSIZIONE ASOLE

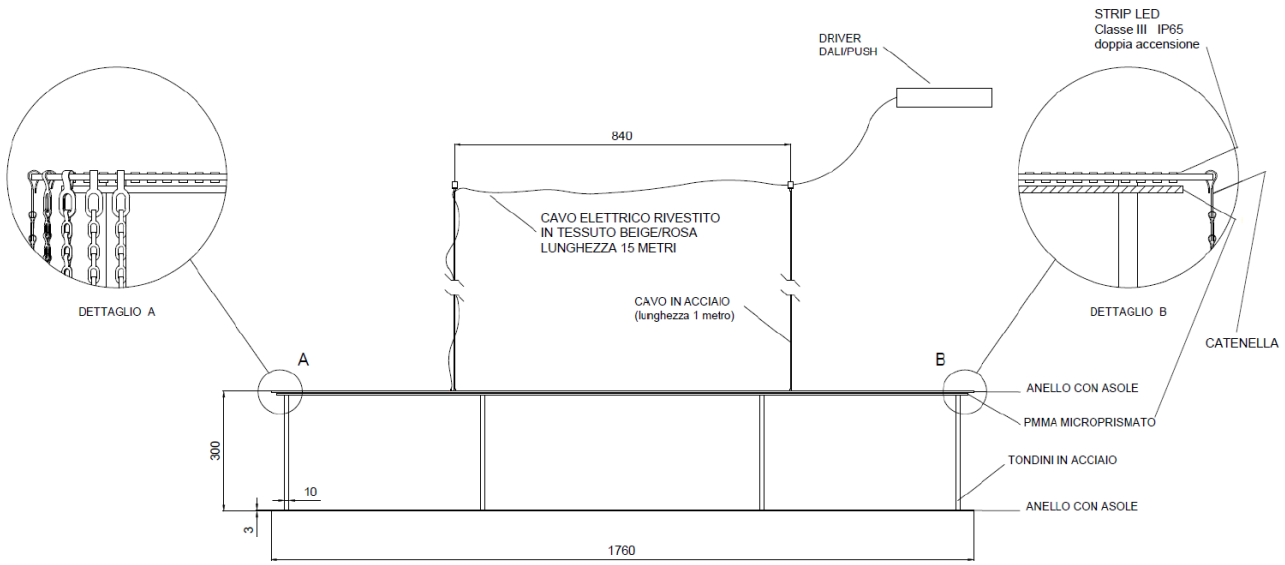

BESPOKE

Progetto sede direzionale
Bologna- 2021

SEZIONE

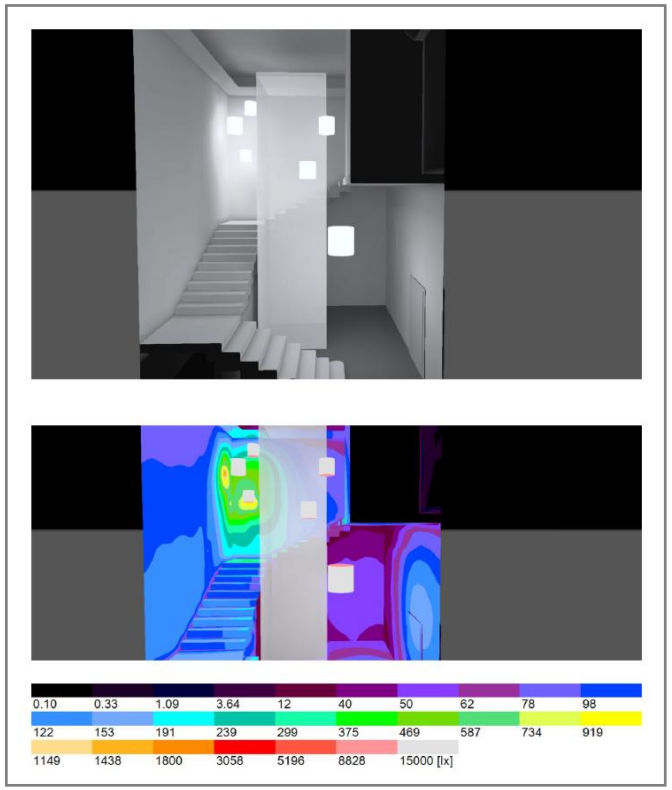

CALCOLO ILLUMINOTECNICO

Progetto residenziale
Milano- 2022

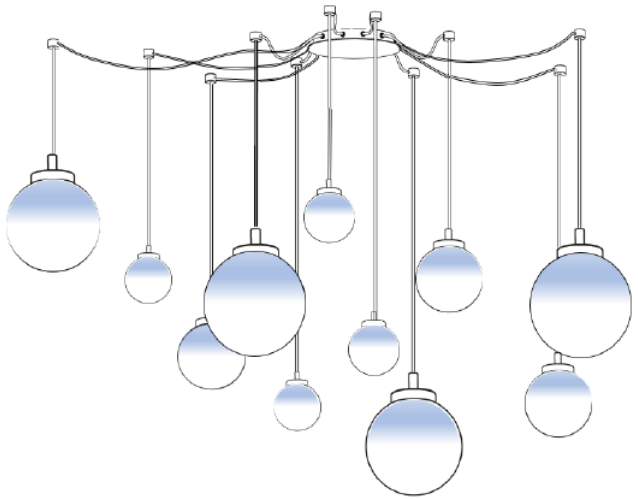

LIGHTING

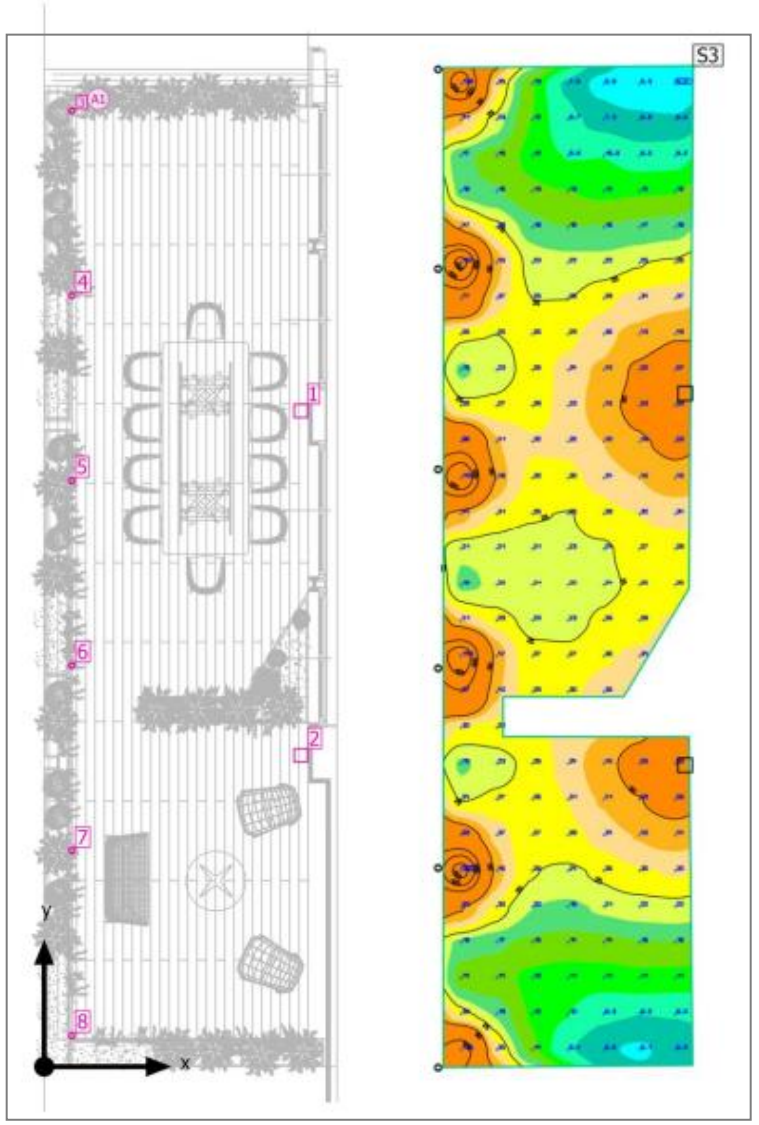

PIANTA

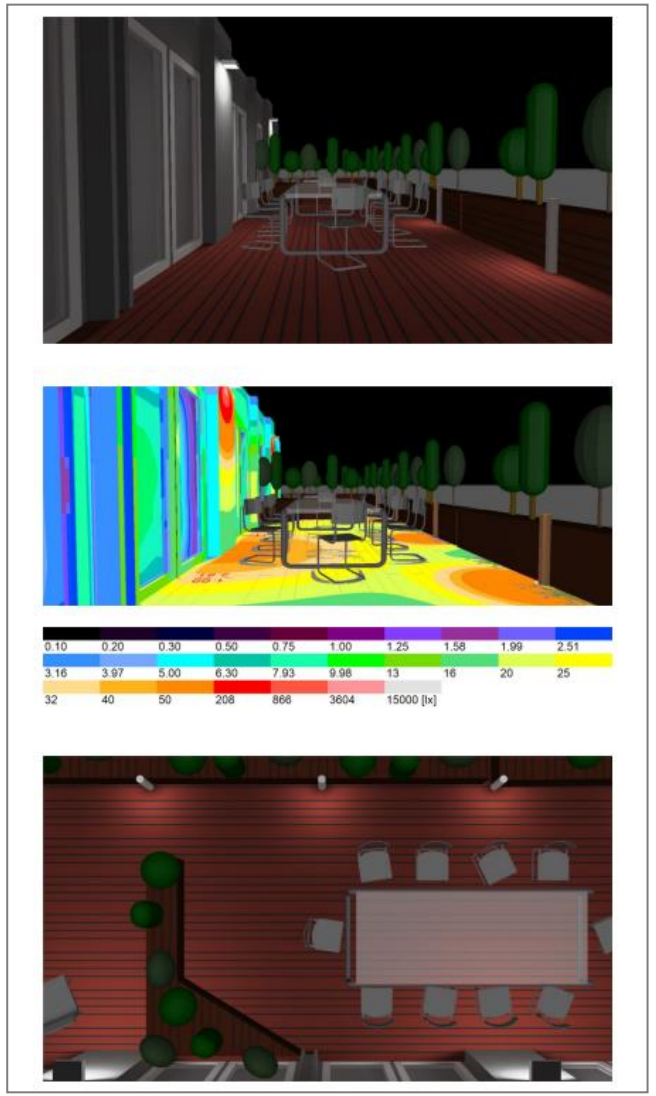

CALCOLO ILLUMINOTECNICO

Progetto residenziale
Milano- 2022

LIGHTING

Lo stretto rapporto con i migliori artigiani italiani ha contribuito alla creazione delle eccellenze qualitative che contraddistinguono l'esclusività del prodotto. La condivisione delle esperienze, la collaborazione e la ricerca delle migliori soluzioni, per il raggiungimento di sempre nuovi obiettivi, alimentano il know-how produttivo acquisito in cinquant'anni di esperienza.

Ogni collezione nasce quindi da mani esperte e dall'utilizzo dei macchinari più all'avanguardia che portano a formare un'opera compiuta fatta di dettagli e singoli elementi espressione della cultura dell'alta manifattura italiana. Alla fine di ogni processo produttivo ogni lampada supera rigorosi controlli di qualità in modo da garantire eccellenza e alte prestazioni.

L'offerta artistica è attenta alla sostenibilità ambientale e all'interazione diretta con l'utilizzatore sfruttando le più moderne tecnologie. Precisione, cura per il dettaglio ed eleganza sono le costanti che da sempre si tramandano di progetto in progetto e che contribuiscono alla creazione di collezioni innovative nello stile e nella tecnologia.

Kreadesign

the creative lighting design